PRZEKRÓJ A–A

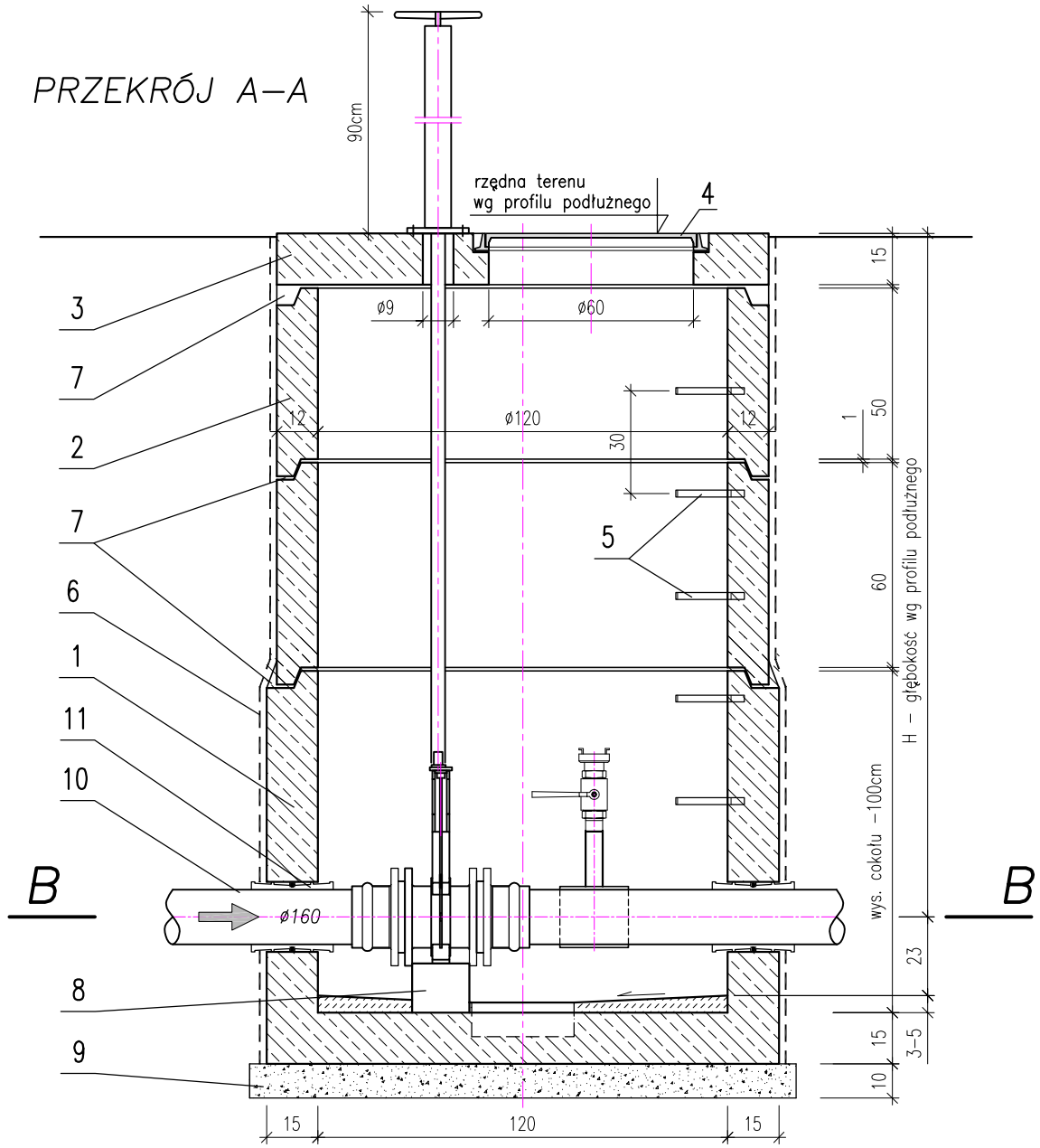

PRZEKRÓJ B–B studz. nr 1

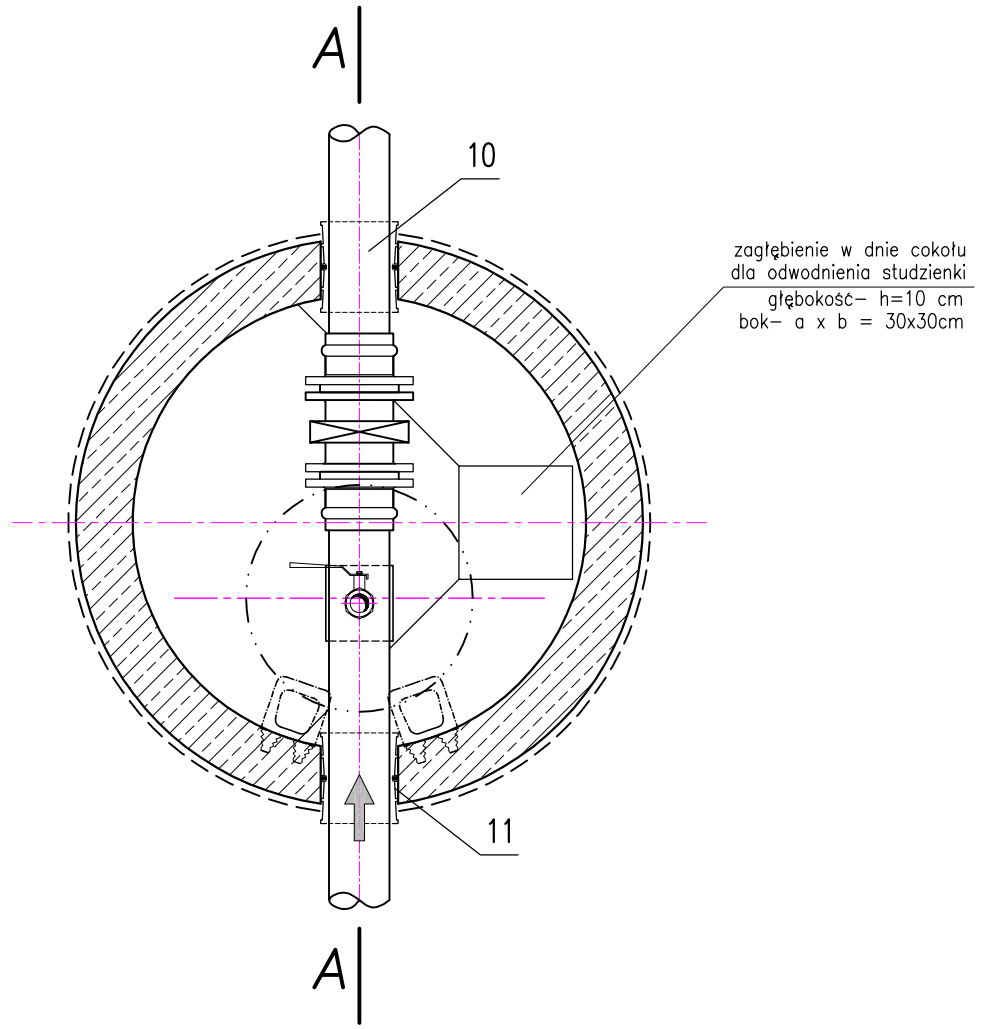

PRZEKRÓJ B–B – Studz. nr 2

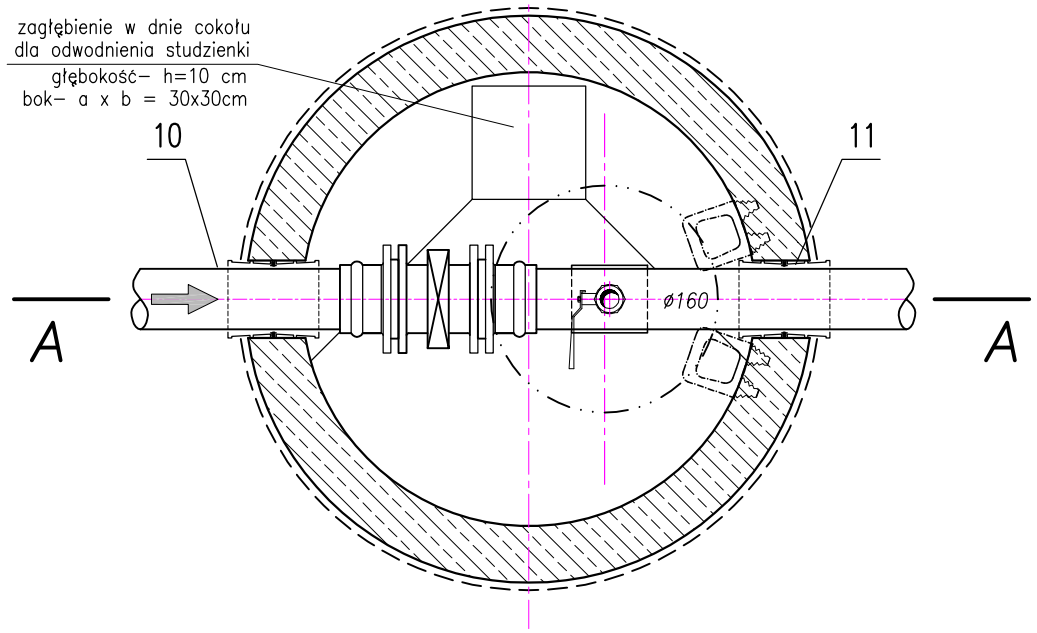

UWAGA:

1. Zestawienie materiału wykonano dla jednej studzienki.
2. Jeżeli nie zaznaczono inaczej wszelkie wymiary podano w cm.

Lp.	Nazwa materiału, wymiary	J.m.	Ilość	Ciężar [kg]	Uwagi Nr normy
1	Cokół żelbetowy prefabrykowany lub wylewany na mokro z betonu B–20	m3	0,88	2200	–
2	Kręgi żelbetowe ø1,2m, H=0,60m lub 0,50m–dostosować do głębokości	szt.	2	–	prefabrykat
3	Płyta pokrywowa ø144/60 cm	szt.	1	435	prefabrykat
4	Właz kanałowy żeliwny A150 ø600 mm – nośność 15 T	szt.	1	114.5	PN–H/74051–2/94
5	Stopień żeliwny złazowy	szt.	5	5x3,6	PN–64/H–74086
6	Powierzchniowa izolacja przeciwwilgociowa – Abizol R	m2	~8,5	–	–
7	Zaprawa cementowa M–12 z dodatkiem środków uszczelniających	m3	0.08	170	–
8	Fundament pod zasuwę, betonowy	m3	0.08	–	–
9	Podsypka ze żwiru niesortowanego warstwa gr. 10 cm po zagęszczeniu	m3	0,20	–	–
10	Rura ciśneiniowa PVC, dn160 mm (dł. ujęto na rys nr 6)	–	–	–	rysunek nr 6
11	Szczelne przejście przez ścianę studzienki dla rur PVC dn160 mm	szt.	2	–	–

ROZPATRYWAC ŁĄCZNIE Z RYSUNKAMI NR 3, 4, 5, 6

JEDNOSTKA PROJEKTOWA:

Projektowanie sieci i obiektów wod-kan
KAMFBUD
NIP: 679-256-51-97
e-mail: kamfbud@gmail.com
tel. 0 660 48 47 46

INWESTOR:

Przedsiębiorstwo Wodociągów i Kanalizacji
"WODNIK" Spółka z o.o.
w Jeleniej Górze
58-560 Jelenia Góra,
Pl. Piastowski 12

TEMAT:

Budowa przyłącza kanalizacji tłocznej Ø160mm do zbiornika ob. 08, na terenie Miejskiej Oczyszczalni Ścieków w Jeleniej Górze

TYTUŁ RYSUNKU:

Studzienka kanalizacyjna bet. 1,2m - konstrukcja

PROJEKTOWAŁ: PODPIS
mgr inż.
Hubert Frysztak
Upr. proj. MAP/0320/POOS/07
w spec. instalacyjnej w zakresie sieci, instalacji i urządzeń cieplnych, wentylacyjnych, gazowych, wod-kan

OPRACOWAŁ: PODPIS
mgr inż.
Hubert Frysztak

SKALA: 1:20

DATA: Styczeń 2010

NR RYSUNKU: 08